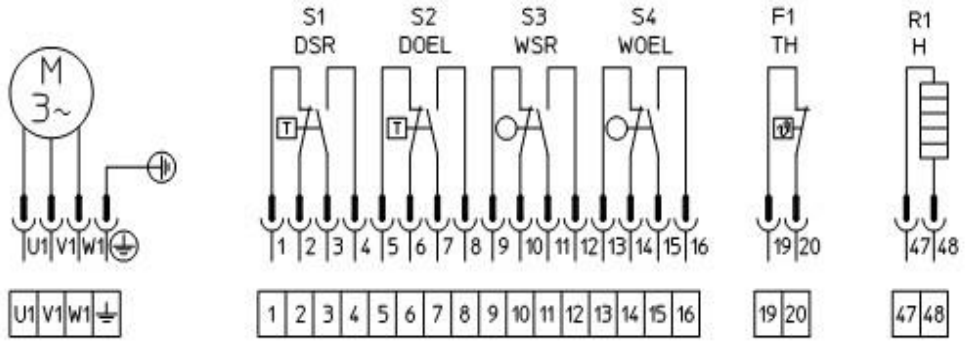

S1	DSR	Drehmomentschalter, Schließen, Rechtslauf Torque switch, closing, clockwise rotation
S2	DOEL	Drehmomentschalter, Öffnen, Linkslauf Torque switch, opening, counter-clockwise rotation
S3	WSR	Wegschalter, Schließen, Rechtslauf Limit switch, closing, clockwise rotation
S4	WOEL	Wegschalter, Öffnen, Linkslauf Limit switch, opening, counter-clockwise rotation
F1	TH	Thermoschalter / Thermoswitches
R1	H	Heizung / Heater

Anschlußplan zeigt den Stellantrieb in Zwischenstellung, Schalter sind nicht betätigt.
Terminal plan shows the actuator in intermediate position,switches are not actuated.

						SCHWARZ® Schwarz International GmbH	Wiring: ST1000	
							Auftrogsnummer	Bestellnummer
								Project