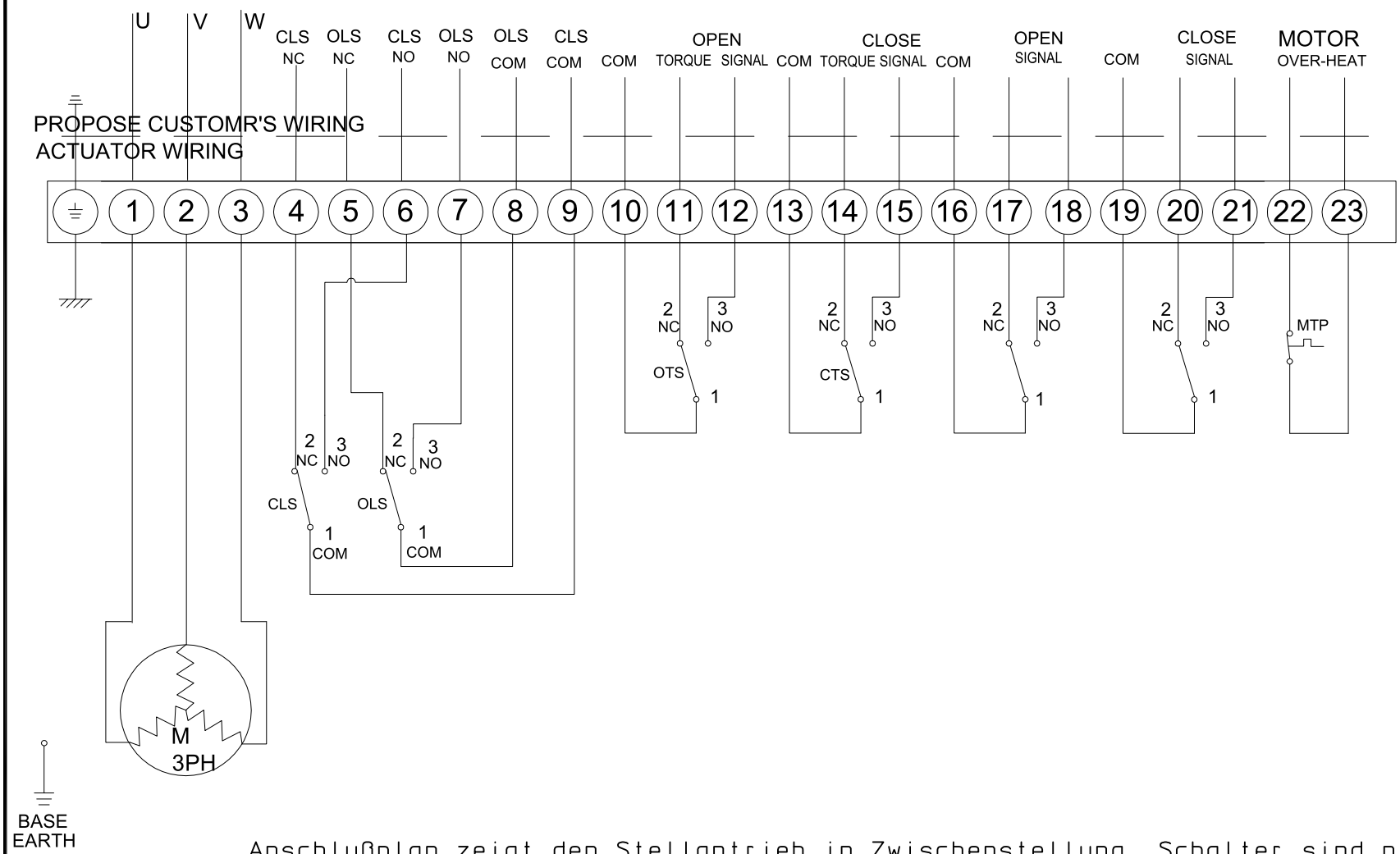

Anschlußplan zeigt den Stellantrieb in Zwischenstellung, Schalter sind nicht betätigt.
Terminal plan shows the actuator in intermediate position, switches are not actuated.

					SCHWARZ®	Wiring: ST2000		
					Schwarz International GmbH		Auftrogsnummer	Bestellnummer
								Project